日期/Date		归档员 Filing Clerk

产品代号 Part code	产品料号 Part NO.	线径/Wire Gauge mm²	D1	D2	D3	剥线长度 Stripping length	重量/Weight g
CHSM200-25	1010271101601	25	10	7	9	22.5	35.4
CHSM200-35	1010271101701	35	12.5	8.2	10.2	22.5	37.8
CHSM200-50	1010271101801	50	14.5	10	12	22.5	38.2

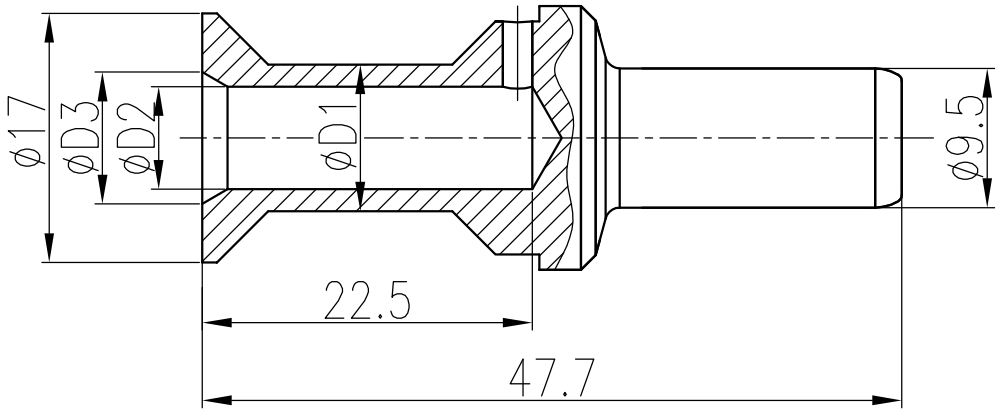

技术参数:
- 材料: 铜合金
- 表面处理: 镀银
- 额定电流: 200A
- 接触电阻: ≤0.3mΩ
- 线径范围: 25-50mm²
- 可插拔次数: ≥500

Technical specification:
- Material: copper alloy
- Surface: hard-silver plated
- Rated current: 200A
- Contact resistance: ≤0.3mΩ
- Wire gauge: 25-50mm²
- Mating cycles: ≥500

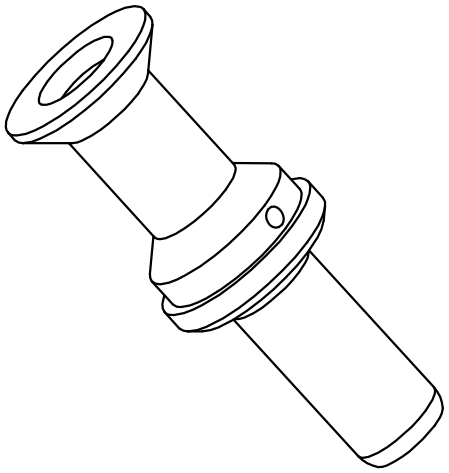

标记 Mark	处数 Number	变更描述/Description		签名 Signature	日期 Date
	姓名/Name	日期/Date		姓名/Name	日期/Date
绘图 Drawn	BQ LUO	18.10.2010	标准化 Stand.	–	–
审核 Checked	P RAO	18.10.2010			
工艺 Process	–	–	批准 Approved	YY LIN	18.10.2010

表面处理 Finish	–		
材料 Material	–		
比例 Scale	版本 REV.	重量 Weight	数量 Qty.
2:1	V1.0	–	–

All Dimensions in mm
Original Size DIN A 4

图号 Drawing No.	–
产品代号 Part Code	CHSM200-XX
产品料号 Part No.	–
产品名称 Part Name	–

厦门唯恩电气有限公司
XIAMEN WAIN ELECTRICAL CO.LTD